Electrolux PROFESSIONAL

Gamma cottura modulare
Cuocipasta elettrico 150 lt, automatico, cottura diretta con 1 cestello da 15 kg

ARTICOLO N° _____

MODELLO N° _____

NOME _____

SIS # _____

AIA # _____



391128 (E9PCEH1RF0) Cuocipasta elettrico 150 litri, automatico, cottura diretta con 1 cestello da 15 kg

Descrizione

Articolo N° _____

Caricamento e reintegro automatico dell'acqua. Vasca stampata 150 litri in acciaio inox AISI 316-L resistente alla corrosione. Piedini in acciaio inox regolabili in altezza 50mm. Pannelli esterni e telaio in acciaio inox. Coperchio isolato e controbilanciato per un facile utilizzo.

Approvazione: _____

Caratteristiche e benefici

- Elevata produttività e qualità grazie all'elevata efficienza termica e al controllo automatico del tempo di cottura.
- Vasca dotata di tubo troppopieno per lo scarico degli amidi.
- Il cestello può essere posizionato su una superficie forata per lo scarico dell'acqua in eccesso.
- Vasca da 150 litri in acciaio inox AISI 316-L.
- Rifornimento acqua in continuo.
- Rabbocco automatico del livello dell'acqua.
- Accensione automatica al raggiungimento del livello minimo dell'acqua e sonda con elettrovalvola che impedisce il surriscaldamento in caso di mancanza d'acqua.
- Timer digitale a garanzia di un'impostazione precisa dei parametri di cottura.
- Pannello di controllo semplice e funzionale.
- La particolare forma delle manopole protegge dalle infiltrazioni di acqua.
- Sollevamento automatico del cestello alla fine del ciclo di cottura.
- Sistema di riscaldamento formato da resistenze in acciaio inox corazzate.
- Telaio resistente in acciaio inox e pannellatura esterna con finitura satinata.
- Certificazione di protezione: grado IPX5.

Accessori opzionali

• Zoccolatura frontale per installazione su zoccolo in cemento, 800 mm	PNC 206148	❑
• Zoccolatura frontale per installazione su zoccolo in cemento, 1000 mm	PNC 206150	❑
• Zoccolatura frontale per installazione su zoccolo in cemento, 1200 mm	PNC 206151	❑
• Zoccolatura frontale per installazione su zoccolo in cemento, 1600 mm	PNC 206152	❑
• Zoccolatura frontale per elementi da 800 mm (non adatta per la base Ref-Freezer della 900XP)	PNC 206176	❑
• 2 zoccolature laterali (non adatta per la base Ref-Freezer)	PNC 206180	❑
• Kit per installazione su ruote/ piedini da 1200 mm	PNC 206368	❑
• Kit per installazione su ruote/ piedini da 1600 mm	PNC 206369	❑
• Kit per installazione su ruote/ piedini da 2000 mm	PNC 206370	❑
• Pannello di copertura posteriore da 1000 mm	PNC 206375	❑
• Pannello di copertura posteriore da 1200 mm	PNC 206376	❑

• 2 pannelli copertura laterale (H=700 P=900)	PNC 216134	❑
• Carrello con vasca estraibile e sollevabile	PNC 922403	❑

L'azienda si riserva il diritto di apportare modifiche ai prodotti senza preavviso

Gamma cottura modulare
Cuocipasta elettrico 150 lt, automatico, cottura diretta con 1 cestello da 15 kg

Fronte

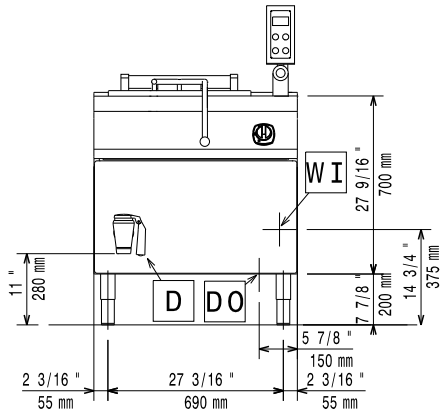

Lato

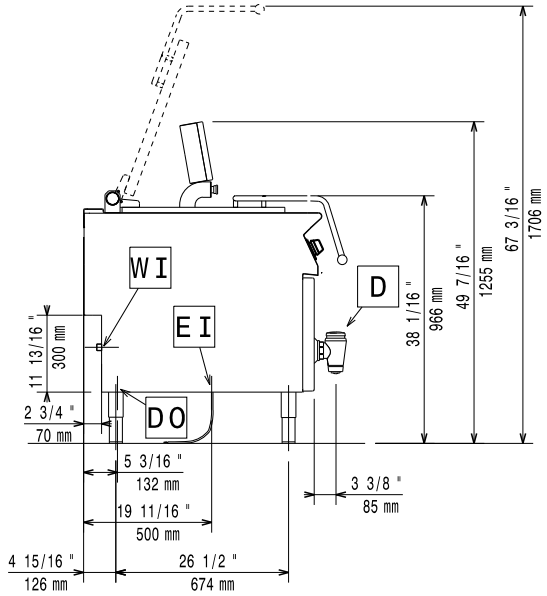

D = **Scarico acqua**
EI = **Connessione elettrica**
EQ = **Vite Equipotenziale**
WI = **Ingresso acqua**

Alto

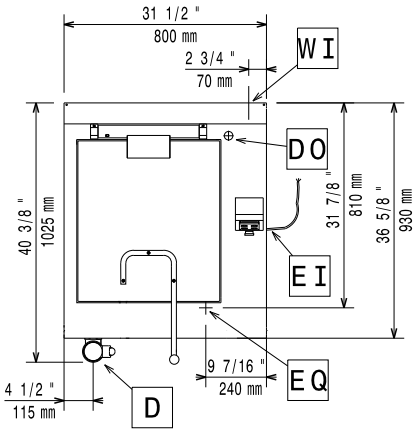

Elettrico

Tensione di alimentazione:	400 V/3N ph/50 Hz
Potenza installata max:	15 kW
Watt totali:	15 kW

Acqua

Durezza totale:	5-50 ppm

Electrolux Professional raccomanda l'utilizzo di acqua trattata basato su prove in particolari condizioni dell'acqua.

Si prega di consultare il manuale d'uso per informazioni dettagliate sulla qualità dell'acqua.

Scarico "D":	2"
Dimensioni tubo di entrata acqua fredda/calda:	3/4"

Informazioni chiave

Se l'apparecchiatura è installata vicino ad attrezzature o mobili che temono il calore è necessario lasciare uno spazio pari a 150 mm o applicare un isolamento termico.

Numero vasche:	1
Dimensioni utili vasca (larghezza):	530 mm
Dimensioni utili vasca (altezza):	550 mm
Dimensioni utili vasca (profondità):	570 mm
Capacità vasca (MAX):	150 lt MAX
Peso netto:	165 kg
Peso imballo:	159 kg
Altezza imballo:	1500 mm
Larghezza imballo:	900 mm
Profondità imballo:	1100 mm
Volume imballo:	1.49 m³
Gruppo di certificazione:	

L'azienda si riserva il diritto di apportare modifiche ai prodotti senza preavviso

2026.11.20